Siera Electronics



PRO 9021IP-5MPX-IVS

Câmera IP dome IR de 5MPX
com lente varifocal motorizada

A Siera desenvolve soluções robustas e confiáveis em Segurança Eletronica, CFTV, Controle de Acesso, intercomunicação e Áudio Profissional.

Especificações Destacadas

- Sensor CMOS STARVIS™ de 1/2,8"
- 5 MP (2592 × 1944) a até 25/30 fps
- Lente varifocal motorizada de 2,7–13,5 mm
- IR inteligente com alcance de até 40 m
- Detecção e captura de rostos, pessoas e veículos
- Análises inteligentes com classificação de pessoas e veículos
- Contagem de pessoas
- WDR real de 120 dB, DNR 3D, ROI e desembaçamento
- 1 entrada e 1 saída de áudio; 1 entrada e 1 saída de alarme
- Slot microSD integrado de até 1 TB
- Alimentação 12 VCC ou PoE IEEE 802.3af
- Proteção IP67 / IK10"

CÂMERA	
Sensor de imagem	CMOS STARVIS™ de varredura progressiva de 1/2,8"
Resolução máxima	5 MP, 2592 × 1944
Obturador eletrônico	1/5 a 1/20.000 s
Iluminação mínima	Cor: 0,005 lux; P/B: 0,001 lux (F1.6, AGC ligado); 0 lux com IR ligado
Dia e noite	Automático com filtro ICR
Ajuste angular	Pan: 0°–355°; Tilt: 0°–75°; rotação: 0°–355°
LENTE	
Tipo	Varifocal motorizada
Distância focal	2,7–13,5 mm
Abertura máxima	F1.6
Campo de visão	H: 98,3°–27,5°; V: 71,3°–20,3°
Íris	Auto
ILUMINADOR	
Tipo / comprimento de onda	IR / 850 nm
Alcance	Até 40 m
Controle	Automático / manual
ANÁLISES INTELIGENTES	
Detecção de múltiplos alvos	Detecção e captura de rostos, pessoas e veículos; exibição com quadro completo, quatro cantos ou mosaico
Análises	Intrusão, movimento inteligente, cruzamento de linha simples/dupla, permanência indevida, contramão, limite de pessoas na área, perímetro, estacionamento irregular, corrida, queda e briga, Detecção de adulteração da imagem, Detecção de bagagem/objeto desacompanhado, Detecção de objetos removidos, Detecção de alteração de cenas
Classificação de alvos	Pessoas e veículos
Contagem de pessoas	Disponível
VÍDEO E ÁUDIO	
Fluxos de vídeo	3
Resoluções	Fluxo 1: 2592 × 1944, 2592 × 1520, 1920 × 1080, 1280 × 720. Fluxo 2: D1, VGA, CIF. Fluxo 3: VGA, CIF, QVGA"
Taxa de quadros	Até 25/30 fps
Controle da taxa de bits	CBR / VBR
Taxa de bits	Fluxo 1: 200 kbps–12 Mbps; fluxo 2: 100 kbps–6 Mbps; fluxo 3: 100 kbps–3 Mbps
Codificação inteligente	Disponível
Região de interesse (ROI)	Ativada/desativada; 8 zonas retangulares
Compressão de áudio	G.711 A-law, G.711 μ-law, RAW_PCM
Taxa de bits de áudio	64 kbps (G.711), 128 kbps (RAW_PCM)

WARRANTY 3 YEARS

*conforme https://sieraelectronics.com/po/garantia/

sieraelectronics.com

A Siera reserva-se o direito de modificar as especificações do produto a qualquer momento, sem aviso prévio.
As imagens são meramente ilustrativas; o produto real pode variar. Siera é uma marca registrada da Siera Holding Group.

PRO 9021IP-5MPX-IVS

Câmera IP dome IR de 5MPX com lente varifocal motorizada



IMAGEM	
Ajustes	Brilho, nitidez, contraste e saturação
Modo de cena	Interno, externo, espelho e corredor
Exposição	Automática, manual ou prioridade do obturador
Balanço de branco	Automático, tungstênio, fluorescente, luz do dia, sombra e manual
Dia / noite	Automático, dia, noite ou temporizador
Redução de ruído	2D / 3D DNR
Aprimoramento de imagem	HLC, BLC, desembaçamento e WDR real de 120 dB
Máscaras de privacidade	4 áreas
EVENTOS	
Acionadores de alarme	IVS, movimento, entrada de alarme, rede, disco, mudança dia/noite e detecção de som anormal
Ações	Gravação, saída de alarme, upload FTP, e-mail, captura de imagem e saída de alarme sonoro
REDE	
Protocolos	IPv4/IPv6, HTTP/HTTPS, DNS, DDNS, DHCP, PPPoE, RTSP/RTCP/RTP, TCP/UDP, NTP, ARP, UPnP, FTP, SMTP, QoS, ICMP, IGMP, 802.1x, SNMP, Multicast
Integração	ONVIF (perfis S/T/G/M), SDK, CGI
Fluxos simultâneos	10 canais
Usuários / níveis	32+ usuários; administrador, operador e usuário de mídia
Navegadores	Chrome, Firefox, Microsoft Edge e versões anteriores ao IE11
SEGURANÇA	
Firmware / autenticação	Firmware criptografado e assinado, inicialização segura; autenticação Digest e proteção contra força bruta
Rede / comunicação	IEEE 802.1X (EAP-TLS), HTTPS, WSS, SRTP
Acesso / proteção de dados	Controle por IP, logout automático e credenciais criptografadas
Auditoria / armazenamento	Logs de acesso, sistema e eventos; cartão SD com criptografia AES-256; SBOM
INTERFACES	
Rede	1 × RJ45 Ethernet 10/100 Base-T
Áudio	1 entrada / 1 saída
Alarme	1 entrada / 1 saída
Armazenamento	Slot microSD integrado; até 1 TB
Botão de reinicialização	Disponível
GERAL	
Alimentação	12 VCC (-10% a +25%) / PoE IEEE 802.3af
Consumo máximo	6,5 W
Temperatura de operação	-40 °C a +60 °C
Umidade de operação	< 95% UR
Proteção	IP67 / IK10
Material	Corpo em liga de alumínio; cúpula em plástico
Dimensões	Ø130 × 113,2 mm
Peso líquido	Aproximadamente 900 g
Idiomas	Inglês, chinês, chinês tradicional, polonês, italiano, português, espanhol, russo, francês, tcheco, húngaro, japonês e coreano. Padrão: inglês
Normas declaradas	CE-EMC: EN 55032, EN IEC 61000-6-4, EN IEC 61000-3-2, EN 61000-3-3, EN 55035, EN 50130-4; FCC: 47 CFR Part 15, Subpart B
DISTÂNCIA DORI (EN 62676-4)	
Detectar	63–217 m
Observar	25,2–86,8 m
Reconhecer	12,6–43,4 m
Identificar	6,3–21,7 m

A Siera reserva-se o direito de modificar as especificações do produto a qualquer momento, sem aviso prévio.
As imagens são meramente ilustrativas; o produto real pode variar. Siera é uma marca registrada da Siera Holding Group.

PRO 9021IP-5MPX-IVS

Câmera IP dome IR de 5MPX com lente varifocal motorizada



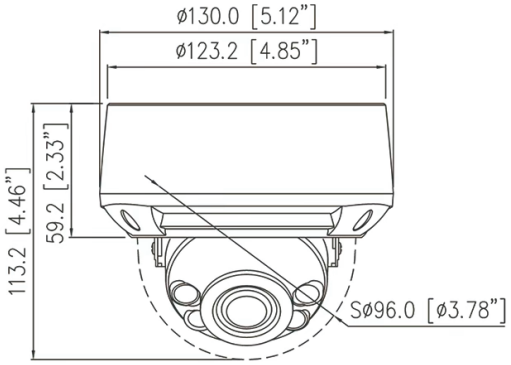

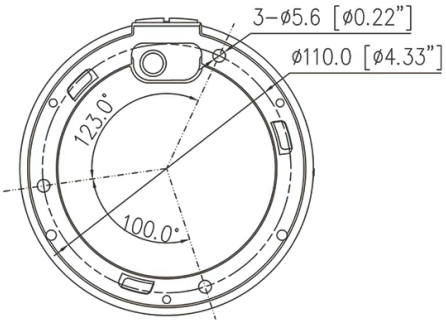

A Siera reserva-se o direito de modificar as especificações do produto a qualquer momento, sem aviso prévio.
As imagens são meramente ilustrativas; o produto real pode variar. Siera é uma marca registrada da Siera Holding Group.