Siera Electronics



PRO 9793IP-8MPX-IVS-S

Câmera IP PTZ IR de 8MPX com rastreamento e dissuasão ativa

A Siera desenvolve soluções robustas e confiáveis em Segurança Eletronica, CFTV, Controle de Acesso, intercomunicação e Áudio Profissional.

Especificações Destacadas

- Sensor CMOS STARVIS™ de 1/1,8"
- 8 MP (3840 × 2160) a até 25/30 fps
- Zoom óptico de 32× e digital de 16×
- IR inteligente com alcance de até 250 m
- Luzes estroboscópicas vermelha e azul com alarme sonoro
- Microfone e alto-falante integrados para áudio bidirecional
- Detecção e captura de rostos, pessoas e veículos; análise de atributos
- Rastreamento automático de pessoas e veículos
- Detecção de fumaça e chamas e contagem de pessoas
- WDR real 120 dB, DNR 3D, ICR, desembaçamento e EIS
- Proteção IP67 / IK10; vidro aquecido

CÂMERA	"
Sensor de imagem	CMOS progressivo de 1/1,8"
Resolução máxima	8 MP, 3840 × 2160
Obturador eletrônico	1/5 - 1/20.000 s
Iluminação mínima	Cor: 0,005 lux; P/B: 0,001 lux (F1.6, AGC ligado); 0 lux com iluminador ligado
Dia e noite	Automático (ICR)
Relação sinal/ruído	55 dB
Ampla faixa dinâmica	WDR real 120 dB
LENTE	
Distância focal	7 - 210 mm
Abertura máxima	F1.61 - F5.15
Campo de visão	H: 60,0° - 2,6°; V: 36,5° - 1,5°
Zoom óptico / digital	32× / 16×
Íris	Automática / manual
Controle de foco	Automático / manual / semiautomático
ILUMINADOR	
Tipo / comprimento de onda	IR / 850 nm
Alcance	Até 250 m
Controle	Automático / manual
ANÁLISES INTELIGENTES	
Detecção de múltiplos alvos	Detecção e captura de rostos, pessoas e veículos; enquadramento completo, quatro cantos ou mosaico
Atributos de pessoas	Gênero, idade, óculos, chapéu, bolsa, cor e estilo da roupa superior e inferior, colete refletivo
Atributos de veículos	Tipo, cor, marca e orientação
Análises	Intrusão, movimento inteligente, cruzamento de linha simples/dupla, permanência indevida, contramão, limite de pessoas na área, perímetro, estacionamento irregular, corrida, queda e briga; alarmes por tipo de alvo (pessoa/veículo)
Fumaça e chamas	Detecção suportada
Contagem de pessoas	Suportada
VÍDEO E ÁUDIO	
Fluxos de vídeo	3 (H264/H265/MJPEG)
Resoluções	1: 3840 × 2160, 2592 × 1520, 2304 × 1296, 1920 × 1080, 1280 × 720, 2: D1, VGA, CIF, 3: VGA, CIF, QVGA
Taxa de quadros	Até 25/30 fps
Controle de taxa de bits	CBR / VBR

WARRANTY 3 YEARS

*conforme https://sieraelectronics.com/po/garantia/

sieraelectronics.com

A Siera reserva-se o direito de modificar as especificações do produto a qualquer momento, sem aviso prévio.
As imagens são meramente ilustrativas; o produto real pode variar. Siera é uma marca registrada da Siera Holding Group.

PRO 9793IP-8MPX-IVS-S

Câmera IP PTZ IR de 8MPX com rastreamento e dissuasão ativa



Taxa de bits	1: 200 kbps - 16 Mbps
	2: 100 kbps - 6 Mbps
	3: 100 kbps - 3 Mbps
Codificação inteligente / ROI	Suportadas
Compressão de áudio	G.711 A-law, G.711 μ-law, RAW_PCM
Taxa de bits de áudio	64 kbps (G.711), 128 kbps (RAW_PCM)
IMAGEM	
Ajustes	Brilho, nitidez, contraste e saturação
Modo de cena	Interno, externo, espelho
Exposição	Automática, manual, prioridade do obturador ou íris
Balanço de branco	Automático, tungstênio, fluorescente, luz do dia, sombra, manual
Dia / noite	Automático, dia, noite, temporizador
Redução de ruído	2D / 3D DNR
Aprimoramento de imagem	HLC, BLC, WDR 120 dB, desembaçamento, EIS
Máscaras de privacidade	Até 40 zonas
PTZ	
Faixa de Pan / Tilt	Pan: 0° - 360° contínuo; Tilt: -15° a +90°, auto-flip
Velocidade de Pan	0,1° - 200°/s; preset: 200°/s
Velocidade de Tilt	0,1° - 200°/s; preset: 200°/s
Precisão de preset	≤ 0,2°
Presets / trajetórias / varreduras	400 / 6 / 12
Rondas	12; até 32 presets por ronda
Rastreamento inteligente	Automático de pessoas/veículos; vinculado a alarme
Memória / posicionamento	Memória após falta de energia, posicionamento 3D, exibição de estado PTZ
Ação em inatividade	1 - 240 min; presets, rondas, varreduras ou trajetórias
EVENTOS	
Acionadores de alarme	IVS, movimento, entrada de alarme, rede, disco, mudança dia/noite e som anormal
Ações	Gravação, FTP, e-mail, captura, saída de alarme, rastreamento, alarme sonoro e luzes vermelha/azul
Protocolos	IPv4/IPv6, HTTP/HTTPS, DNS, DDNS, DHCP, PPPoE, RTSP/RTCP/RTP, TCP/UDP, NTP, ARP, UPnP, FTP, SMTP, QoS, ICMP, IGMP, 802.1x, SNMP, Multicast
Integração	ONVIF (S/T/G/M), SDK, CGI
Fluxos simultâneos	10 canais
Usuários	32+; administrador, operador, usuário de mídia
Navegadores	Chrome, Firefox, Microsoft Edge, IE11 ou anterior
SEGURANÇA	
Firmware / autenticação	Firmware criptografado e assinado, inicialização segura; Digest, proteção contra força bruta
Rede / comunicação	IEEE 802.1X (EAP-TLS), HTTPS, WSS, SRTP
Acesso / proteção de dados	Controle por IP, logout automático, credenciais criptografadas, ANR
Auditoria / armazenamento	Logs de acesso, sistema e eventos; cartão SD com AES-256; SBOM
INTERFACE	
Rede	1 × RJ45 Ethernet 10/100 Mbps
Áudio integrado	Microfone e alto-falante; áudio bidirectional (Escopo ≥30 m)
Entrada / saída de áudio	1 entrada RCA / 1 saída RCA
Entrada / saída de alarme	2 entradas / 2 saídas
Armazenamento	Slot microSD integrado; até 1 TB
Botão de reinicialização	Sim
GERAL	
Idiomas	Inglês, chinês, chinês tradicional, polonês, italiano, português, espanhol, russo, francês, tcheco, húngaro, japonês e coreano. Padrão: inglês

A Siera reserva-se o direito de modificar as especificações do produto a qualquer momento, sem aviso prévio.
As imagens são meramente ilustrativas; o produto real pode variar. Siera é uma marca registrada da Siera Holding Group.

PRO 9793IP-8MPX-IVS-S

Câmera IP PTZ IR de 8MPX com rastreamento e dissuasão ativa



Alimentação	24 VCA / 36 VCC / PoE+ IEEE 802.3at; padrão: 36 VCC
Consumo	Básico: 7,5 W; máx.: 25 W (iluminador, alto-falante, PTZ e desembaçamento do vidro)
Temperatura de operação	-40 °C - +60 °C
Umidade de operação	< 95% UR, sem condensação
Proteção	IP67 / IK10; NEMA 4X opcional
Desembaçamento do vidro	Aquecimento integrado
Normas declaradas	CE-EMC: EN 55032, EN IEC 61000-6-4, EN IEC 61000-3-2, EN 61000-3-3, EN 55035, EN 50130-4; CE-LVD: EN IEC 62368-1; FCC: 47 CFR Part 15, Subpart B
Material	Liga de alumínio e acessórios de montagem
Dimensões	Ø176,0 × 303,9 mm
Peso líquido	Aprox. 4 kg

DISTÂNCIA DORI (EN 62676-4)	
Detectar	132 - 3.960 m
Observar	52,8 - 1.584 m
Reconhecer	26,4 - 792 m
Identificar	13,2 - 396 m
Garantia	3 anos*

Dimensões (mm)

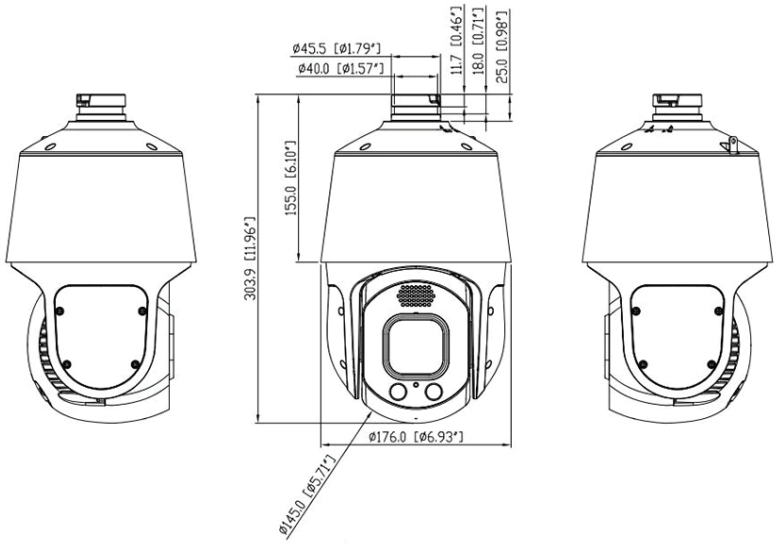

A Siera reserva-se o direito de modificar as especificações do produto a qualquer momento, sem aviso prévio.
As imagens são meramente ilustrativas; o produto real pode variar. Siera é uma marca registrada da Siera Holding Group.